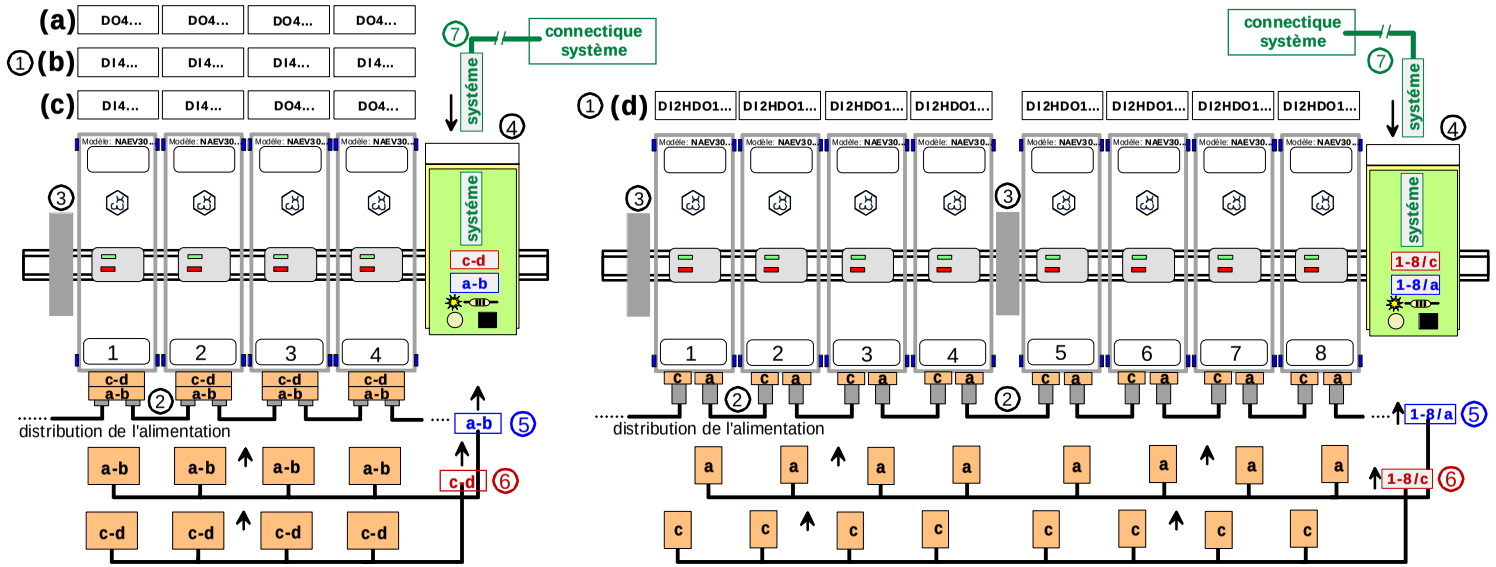

CONFIGURATIONS: (repère **1** suivi de **a**, **b**, **c**, **d** ou **e**)

(a) 4 modules: NAEV30-DO4...
côté SI: 4 sorties excitation (électrovanne, voyant, charge...)
côté SYSTEME, carte modulo: 16 sorties

(b) 4 modules: NAEV30-DI4...
côté SI: 4 entrées Contact ou détecteur Namur
côté SYSTEME, carte modulo: 16 entrées

(c) 2+2 modules: NAEV30-DI4...+ NAEV30-DO4...
côté SI: 4 entrées Contact ou détecteur Namur et
4 sorties excitation (électrovanne, voyant, charge...)
côté SYSTEME, carte modulo: 8 entrées+8 sorties

(d) 8 modules: NAEV30-DI2HDO1...
côté SI: 1 sorties excitation (électrovanne, voyant, charge...)+
2 entrées Contact ou détecteur Namur en hystérésis
côté SYSTEME, carte modulo: 8 entrées+8 sorties

(e) 16 modules: NAEV30-DI2H
côté SI: 32 entrées Contact ou détecteur Namur en hystérésis
côté SYSTEME, carte modulo: 16 entrées

SYSTEME DE PRECABLAGE des INTERFACES LOGIQUES ENTREES et/ou SORTIES de la famille NAEV30-... 020114G03/A

accessoires complementaires:
distribution d'alimentation: (repère **2**)
limande orange pour alternatif: **LIM-OR**
limande noire pour continu 24V: **LIM-BK**

écarteur d'aide à la dissipation thermique: (repère **3**)
clips: **AGR**
(largeur/rail: 10mm)

cartes de précâblage: (repère **4**)
configuration:
(a) EMB-2X8-16DO
(b) EMB-2X8-16DI
(c) EMB-2X8-8DI/8DO
(d) EMB-2X8-8DIH/8DO
(e) EMB-2X8-16DIH

(largeur/rail: 35mm)

liaisons NSI: (repères **5** et **6**)
configuration:
(a) 2 x **LI-4X29-1/4**
(b) 2 x **LI-4X29-1/4**
(c) 2 x **LI-4X29-1/4**
(d) 2 x **LI-8X29-1/8**
(e) 1 x **LI-8X29-1/8** +
1 x **LI-8X29-9/16**

câble système: (repère **7**)
CBL-DIO16-HE20-(1)-(2)-(3)
(1) connectique côté système, en standard HE10 de 20 points(autres sur demande)
(2) longueur du câble (2,5m=2.5M)
(3) repère SP pour une terminaison autre que la terminaison standard

exemples: (pour le repère **7**)
1) câble 3,5 m avec HE10 de 20 points (standard):
CBL-DIO16-HE20-HE20-3.5M
2) câble 2 m avec 2 HE10 de 16 points:
CBL-DIO16-HE20-2XHE16-2M-SP
3) câble 4m avec fils repérés sans connecteur:
CBL-DIO16-HE20-FILS-4M-SP

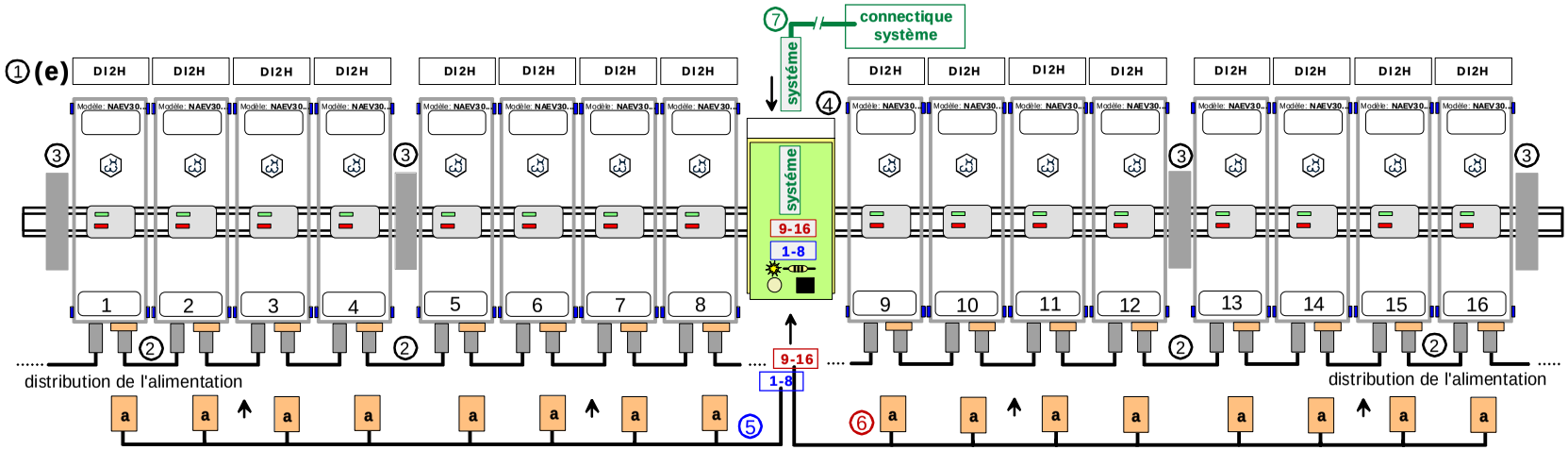
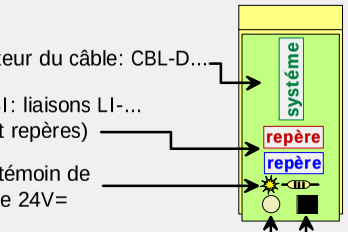
EMBASES de PRECABLAGE:
(détail des connexions)